Booster-Übersicht

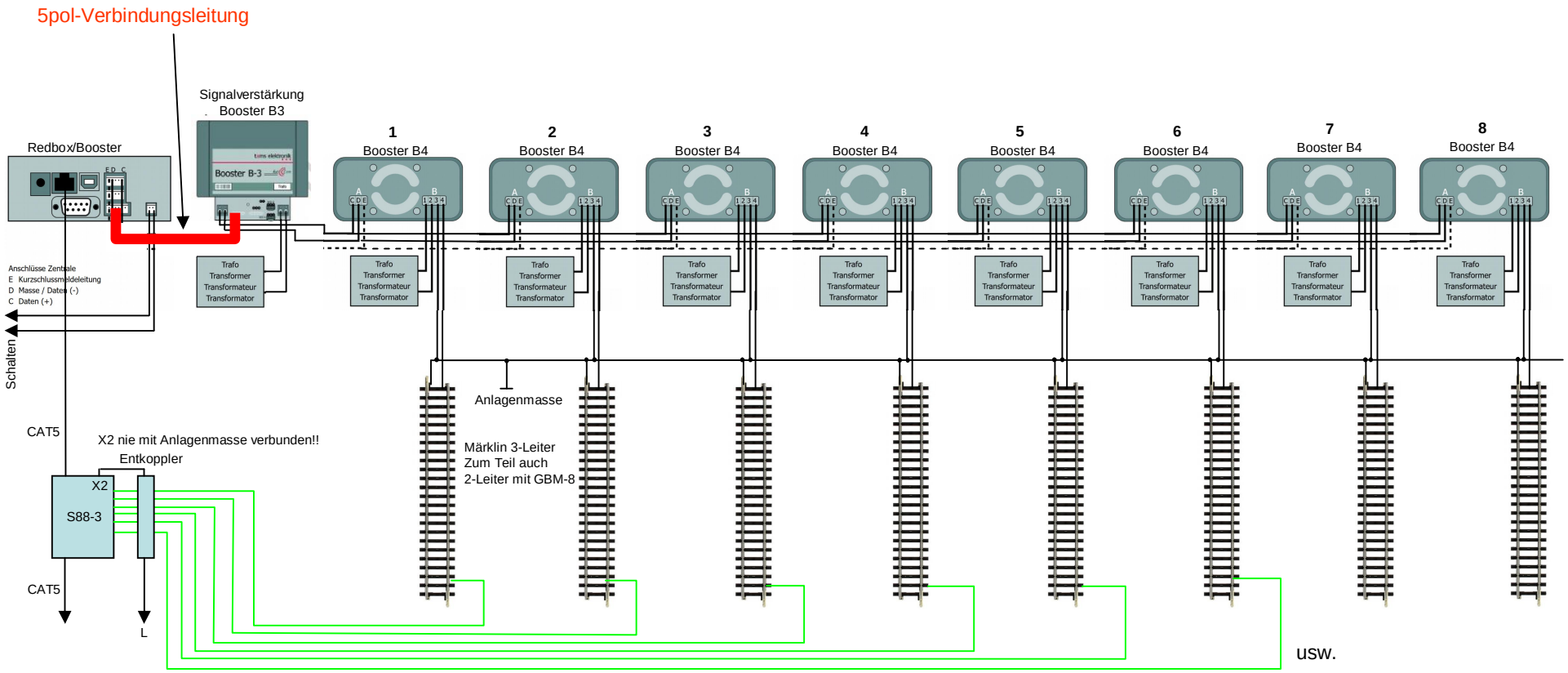

Stand: 30.03.2022